AMERICAN by HUSSMANN®

Datos de Producto

Vitrinas American Plus Line de Servicio Tradicional de Media Temperatura

Modelos con cristal curvo abatible

SME04CFAN SME06CFAN
SME08CFAN SME12CFAN
SMEO90CFAN SMEO45CFAN

UNA LÍNEA VERSÁTIL APTA PARA TUS NECESIDADES

- Medidas 4 pies, 6 pies, 8 pies y 12 pies. Existen módulos angulares exteriores que permiten un layout de tienda más dinámico.
- Unidades remotas.
- Fácil mantenimiento y limpieza.
- Fabricados con los más altos índices de calidad Hussmann.

EQUIPAMIENTO ESTÁNDAR

- Modelos con cristal frontal curvo abatible
- Existen módulos angulares y exteriores de 45° y 90° que permiten un layout de tienda más dinámico
- Cabeceras 1875 mm, 2500 mm y 3750 mm
  Ventiladores electrónicos de alta eficiencia con bajo consumo
- Iluminación LED en exposición

OPCIONES Y ACCESORIOS ADICIONALES

ÁREA DE EXPOSICIÓN
- Encimera de trabajo de 280 mm
- Exposición en Epoxi, acero inoxidable
- Exposicion 2 - 3 niveles en epoxi o acero inoxidable
- Estante intermedio acristalado
- Cierre posterior
- Parrillas
- Separador de metacrilato o varilla
- Plot
- Base portaenchufes
- Reserva neutra o refrigerada
- Ruedas
- Evaporador anti-corrosión
- Ventiladores protegidos contra el agua
- Versión encurtidos
- Bumper (Paragolpes) de acero inoxidable
- Portaprecios de diferentes colores y tamaños

ESTÉTICA
- Disponibilidad de colores para la personalización interior y exterior de los muebles
- Disponibles distintos colores de paragolpes (incluido paragolpes transparentes con embellecedor)
- Diferentes colores de iluminación: Blanco, Blanco cálido y Carne

CONTROL DE TEMPERATURA
- Control electrónico o control electrónico con tarjeta de comunicación
- Desescarche eléctrico

EFICIENCIA ENERGÉTICA
- Válvula electrónica AKV
- Iluminación LED para el zócalo

OPCIONES DE INSTALACIÓN
- Lateral panorámico con cristal doble
- Lateral espejo ambos lados
- Separador fijo metacrilato
- Refrigerante CO2 (R744)

COMPROMETIDOS CON EL MEDIO AMBIENTE Y UN MAYOR AHORRO DE ENERGÍA

- Las Vitrinas de American Plus de servicio tradicional son ideales para la venta en servicio asistido de carne y productos delicatessen, pero se adaptan a cualquier tipo de producto: M1, L3 y caliente.
- Visibilidad y ergonomía son sus señas de identidad. Su cristal delantero sin estructura de apoyo ofrece una visibilidad sin barreras de los productos expuestos y amplia la apertura trasera, eliminando las barreras físicas de las personas que atienden el servicio.
- Consumo de energía reducido debido a la aplicación de las últimas tecnologías de refrigeración para un menor consumo energía: evaporador optimizado, ventiladores de alta eficiencia.
- Permite crear líneas continuas con los exhibidores de autoservicio de cristal curvo.
- Amplia gama de accesorios que permiten mayor flexibilidad en la configuración del punto de venta

INFORMACIÓN TÉCNICA

Datos de Refrigeración

	Carne	Salchichón / Demás
Descarga de aire	-3°C (33.8°F)	-1°C (30.2°F)
Temp. de evaporación	-5.6°C (21.9°F)	-3.6°C (25.5°F)
Carga Térmica	271 W/m (282 BTU/hr/pie)	1271 W/m (282 BTU/hr/pie)

Datos de Deshielo

Tiempos entre deshielos	Tiempo de apagado
6 hr	15-60 min

Datos de Producto

	SME04CFAN	SME06CFAN	SME08CFAN	SME12CFAN	SMEO90CFAN	SMEO45CFAN
Volumen Refrigerado	267 lts	400 lts	533 lts	800 lts	280 lts	141 lts
Área de Exhibición total	1.167 m^2	1.75 m^2	2.333 m^2	3.500 m^2	1.227 m^2	0.616 m^2

Peso de Envío

	SME04CFAN	SME06CFAN	SME08CFAN	SME12CFAN	SMEO90CFAN	SMEO45CFAN
Peso de envío	140 kg (308 lb)	210 kg (617 lb)	280 kg (617 lb)	420 kg (925 lb)	150 kg (330 lb)	75 kg (165 lb)

Datos Eléctricos

	SME04CFAN	SME06CFAN	SME08CFAN	SME12CFAN	SMEO90CFAN	SMEO45CFAN
Amperios						
Nº de ventiladores evaporador	2	3	4	6	1	2
Ventiladores del evaporador (230V/50-60Hz)	0.14 A	0.21 A	0.28 A	0.42 A	0.07 A	0.14 A
Nº de ventiladores anticondensación	1	2	2	3	2	1
Ventiladores anticondensación (230V/50-60Hz)	0.07 A	0.14 A	0.14 A	0.21 A	0.14 A	0.07 A
Watios						
Nº de ventiladores evaporador	-	-	-	-	-	-
Ventiladores del evaporador (230V/50-60Hz)	22 W	33 W	44 W	66 W	11 W	22 W
Nº de ventiladores anticondensación	-	-	-	-	-	-
Ventiladores anticondensación (230V/50-60Hz)	11 W	22 W	22 W	33 W	22 W	11 W

Sección transversal modelo SME

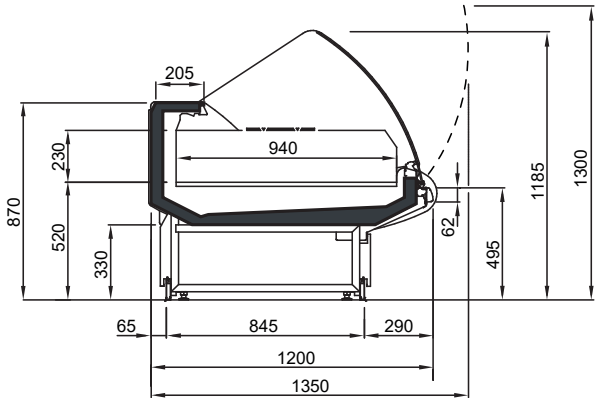

Sección transversal modelo SMEO

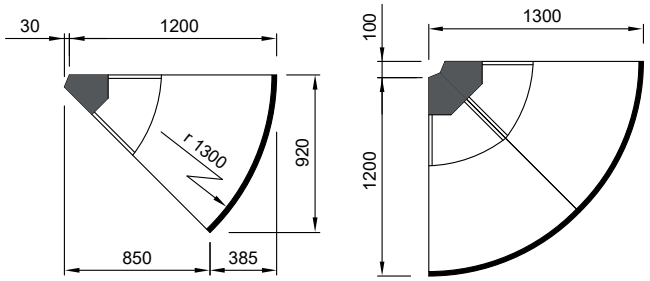

AMERICAN by HUSSMANN®

Estos exhibidores están diseñados para su uso en tiendas cuando la temperatura y la humedad no exceda los 24° C y 55% H.R. bajo Clase 8. Dimensiones mostradas en milímetros y (pulgadas).
Nos reservamos el derecho de cambiar o revisar las especificaciones del producto o cambio en el diseño en relación de nuestros productos. Tales cambios no da derecho al comprador para hacer los cambios correspondientes, mejoras, adiciones o reemplazos para equipo previamente vendido o embarcado.
Para recursos y garantías adicionales, comuníquese con su representante de ventas o visite **www.hussmann.com/es/american**