HUSSMANN®

Insight® IP1XXSL

Frutas y verduras a granel

Hoja de datos del exhibidor

N/P 3016856_E

Certificado por la **NSF®**

Diciembre de 2023

Las conexiones eléctricas estándar de Insight en el local se encuentran en la parte inferior del exhibidor.

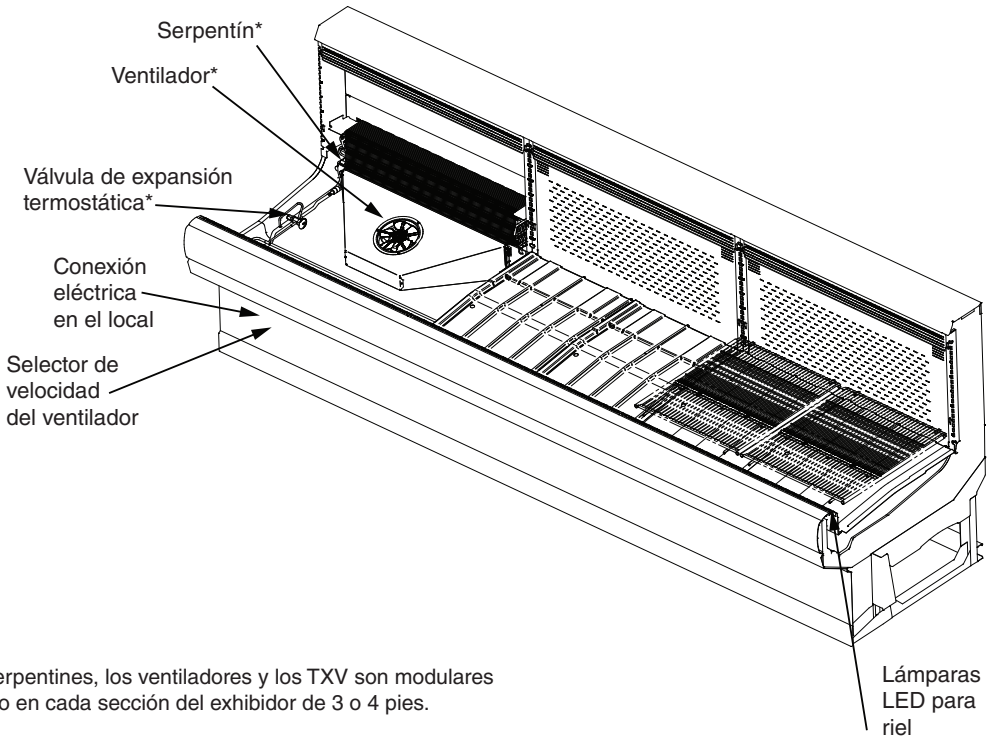

*Los serpentines, los ventiladores y los TXV son modulares con uno en cada sección del exhibidor de 3 o 4 pies.

Algunas piezas se han borrado de la imagen para fines de claridad visual.

Se muestra un exhibidor de 12 pies.

Certificación NSF

Este modelo de exhibidor se fabrica para cumplir con los requisitos del Estándar Nº 7 de ANSI/NSF (National Sanitation Foundation) en cuanto a construcción, materiales y facilidad de limpieza.

Datos de rendimiento	Página 2
Datos del producto (estadísticas de AHRI)	Página 2
Corte transversal	Página 3
Perspectiva de plano	Página 4
Pesos de envío estimados	Página 5
Cargas eléctricas	Página 6
Diagramas eléctricos	Página 7
Cálculos de refrigeración y carga eléctrica	Página 8
Historial de revisiones	Página 8

Data sheet-Insight IP1XXSL-SP

Hoja de datos-Insight IP1XXSL-SP

Nos reservamos el derecho de cambiar o revisar las especificaciones y el diseño del producto en relación con cualquier característica de nuestros productos. Dichos cambios no dan derecho al comprador a cambios correspondientes, mejoras, agregados o reemplazos en el equipo comprado o enviado anteriormente.

©2023 HUSSMANN CORPORATION • BRIDGETON, MO 63044-2483 U.S.A.
EE.UU. Y CANADÁ 1-800-922-1919 • MÉXICO 800-890-2900 • WWW.HUSSMANN.COM

Inglés N/P 3016855

Datos de refrigeración [1]

IP1XXSL		Vida de entrepaño óptima			Comparación del consumo de energía
Aplicación		Frutas y verduras a granel	Ambiente a granel de Tipo 2, NSF[3]	Frutas y verduras cortadas	Valor nominal de AHRI 1200[4]
Sin iluminación	Aire de descarga, °F (°C)	37 (2.77)	33 (0.55)	30 (-1.11)	30 (-1.11)
	Evaporador promedio, °F (°C) [2]	31 (-0.55)	27 (-2.77)	25 (-3.88)	25 (-3.88)
	Paralelo, Btu/h/pie (W/m)	496 (477)	543 (522)	568 (547)	568 (547)
	Convencional, Btu/h/pie (W/m)	525 (505)	575 (553)	620 (596)	620 (596)
Con iluminación	Aire de descarga, °F (°C)	N/A	N/A	N/A	N/A
	Evaporador promedio, °F (°C) [2]	N/A	N/A	N/A	N/A
	Paralelo, Btu/h/pie (W/m)	N/A	N/A	N/A	N/A
	Convencional, Btu/h/pie (W/m)	N/A	N/A	N/A	N/A
Velocidad del ventilador [5]	IP1XXSL6 (7 pulg.)	1600[5]	1600[5]	1600[5]	1600[5]
	IP1XXSL4, 8, 12 (7 pulg.)	1600[5]	1600[5]	1600[5]	1600[5]

Notas:
1. Todos los datos se basan en tiendas cuya temperatura y humedad no excedan las condiciones del ambiente de Tipo 1 de NSF de 75 °F y una humedad relativa del 55%, excepto donde se indique.
2. Se muestra la temperatura promedio del evaporador. Use el punto de rocío para refrigerantes de alto nivel de deslizamiento para dimensionamiento de la unidad. Tome cuidado para usar el nivel del punto de rocío en las tablas PT para medir y ajustar el recalentamiento. Ajuste la presión del evaporador como sea necesario para mantener la temperatura del aire de descarga que se muestra.
3. Datos de funcionamiento en un ambiente de Tipo 2 de NSF de 80 °F y una humedad relativa del 55%.
4. El valor nominal de AHRI 1200 es únicamente para fines de comparación del consumo de energía.
5. Algunas longitudes y/o aplicaciones requieren kits opcionales para el motor del ventilador, aplicados por el Configurador de Productos de Hussmann (HPC).

Datos de deshielo

Frecuencia (horas entre deshielo) 6

Apagado	IP1XXSL
Tiempo (minutos)	20

Eléctrico o a gas No está disponible

Agua de deshielo [6] 2.5 lb/pie/día (3.7 kg/m)

[6] **(± 15%** basado en la configuración de los exhibidores y el aprovisionamiento del producto).

Controles convencionales

	IP1XXSL
Control de contraflujo de baja presión CI/CO [7]	27 °F / 17 °F -2.78 °C / -8.33 °C
Solo unidad en interiores, terminación de deshielo a presión [7]	48 °F (8.89 °C)

[7] Use una tabla de presión y temperatura para determinar las conversiones de PSIG.

Carga estimada [8]

		IP1XXSL	
4 pies	0.5 lb	8 oz	0.2 kg
6 pies	0.8 lb	13 oz	0.4 kg
8 pies	1.1 lb	18 oz	0.5 kg
12 pies	1.9 lb	30 oz	0.9 kg

[8] Este es un promedio para todos los tipos de refrigerantes. La carga de refrigerante real puede variar en aproximadamente media libra.

Datos del producto

Volumen refrigerado bruto [9] ***(pies³/pie)***	2.77 pies³/pie (0.26 m³/m)
Área de exhibición total AHRI [10] ***(pies²/pie)***	2.89 pies²/pie (0.88 m²/m)
Área de entrepaño [11] ***(pies²/pie)***	2.53 pies²/pie (0.77 m²/m)

[9] Volumen refrigerado AHRI: Volumen refrigerado/Unidad de longitud, pies³/pie [m³/m]
[10] Calculada utilizando la metodología estándar AHRI 1200: Área de exhibición total, pies² [m²]/Unidad de longitud, pies [m]
[11] El área de superficie del entrepaño está formada por la plataforma inferior más el complemento del entrepaño estándar para este modelo: Ninguno.

Exhibidor Insight de una sola plataforma, 1 nivel de exhibición, fondo estándar, altura delantera estándar, parte posterior alta

***Insight* IP1XXSL**
Frutas y verduras a granel

Dimensiones mostradas en pulgadas y (mm).

3 pulg. entre los exhibidores espalda con espalda.

IP1XXSL

Complemento del entrepaño mostrado conforme a las pruebas:

Sin entrepaños; las rejillas de alambre se encuentran en ángulo en la parte posterior, 6 pulg. arriba de la posición más baja (plana).

LÁMPARA OPCIONAL PARA RIEL

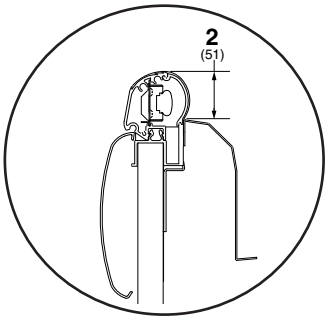

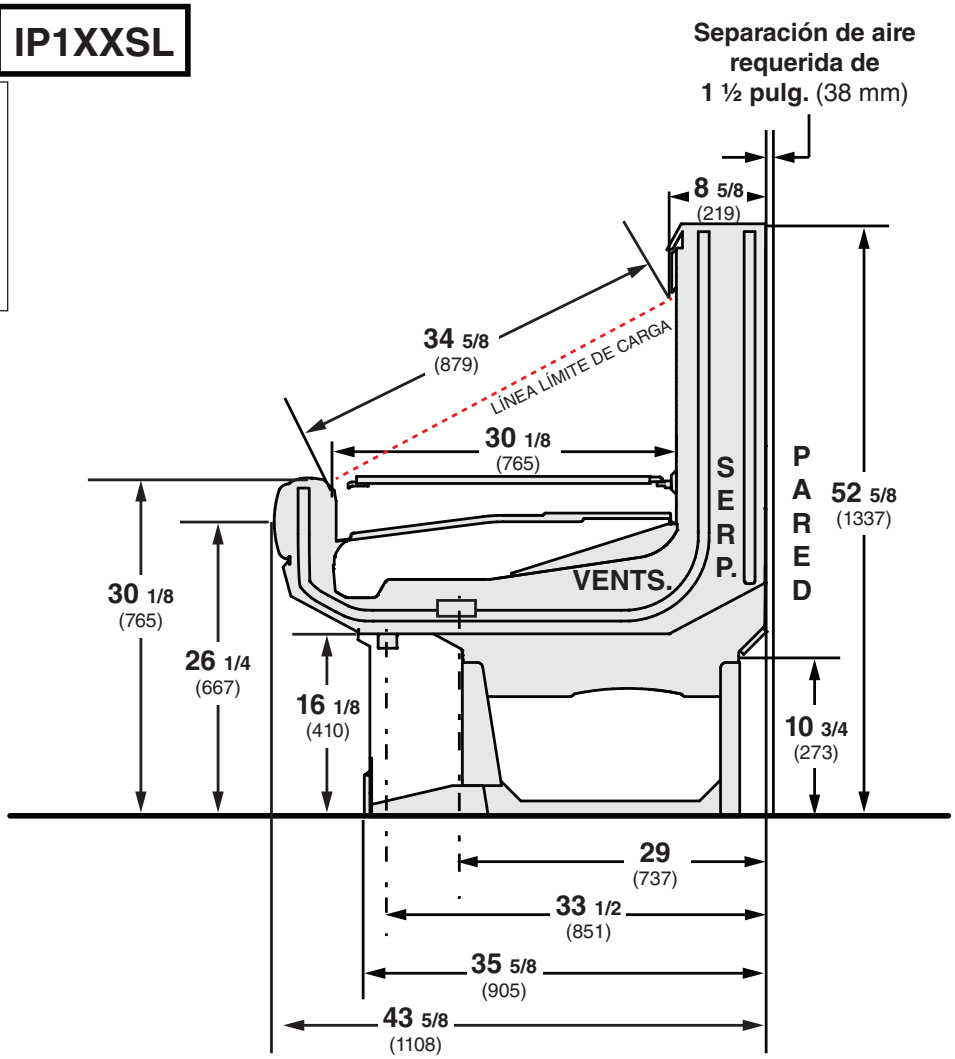

Certificación NSF
Este modelo de exhibidor se fabrica para cumplir con los requisitos del Estándar Nº 7 de ANSI/NSF (National Sanitation Foundation) en cuanto a construcción, materiales y facilidad de limpieza.

Perspectivas de plano
de ingeniería

Dimensiones mostradas en pulgadas y (mm).

IM1SL/IM1SM/ IP1SL/IP1XSL/ IP1XXSL

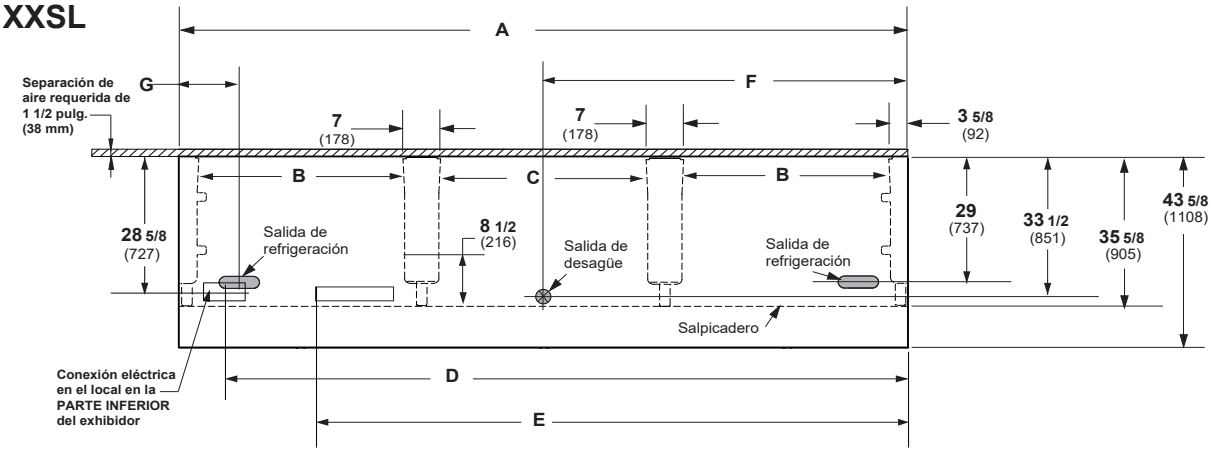

FRENTE

(Se muestra el modelo de 12 pies)

		4 pies	6 pies	8 pies	12 pies
General					
(A)	Longitud del exhibidor *(sin extremos ni separadores) (Cada extremo y separador aislado agrega 1 1/2 pulg. (38 mm) a la agrupación de exhibidores.)*	48 1/8 (1222)	72 1/4 (1835)	96 1/4 (2445)	144 3/8 (3668)
	Dimensión máxima exterior desde la parte posterior a la parte delantera del exhibidor *(incluye el tope)*	43 5/8 (1108)	43 5/8 (1108)	43 5/8 (1108)	43 5/8 (1108)
	Parte posterior del exhibidor al frente del salpicadero	35 5/8 (905)	35 5/8 (905)	35 5/8 (905)	35 5/8 (905)
(B)	Distancia entre los bordes de las patas exteriores y las centrales	N/A	29 (737)	41 (1041)	41 (1041)
(C)	Distancia entre los bordes de las patas centrales	41 1/8 (1045)	N/A	N/A	41 1/8 (1045)
	Distancia entre las patas delanteras y el salpicadero	8 1/8 (206)	8 1/8 (206)	8 1/8 (206)	8 1/8 (206)
Servicio eléctrico *(Conexión del cableado eléctrico en el local)*					
(D)	Extremo derecho del exhibidor al centro de la conexión del cableado eléctrico en el local *(parte inferior del exhibidor)*	12 (305)	60 1/4 (1530)	84 3/8 (2143)	132 1/2 (3366)
	Parte posterior del exhibidor al centro de la conexión del cableado eléctrico en el local	28 5/8 (727)	28 5/8 (727)	28 5/8 (727)	28 5/8 (727)
	Longitud del paso de cables eléctricos	20 (508)	20 (508)	20 (508)	20 (508)
(E)	Extremo derecho del exhibidor al extremo izquierdo del paso de cables eléctricos *(parte inferior del exhibidor)*	44 3/4 (1137)	26 3/8 (670)	71 5/8 (1819)	119 3/4 (3042)
Salidas de desagüe					
(F)	Extremo derecho del exhibidor al centro de la salida de desagüe	24 1/8 (613)	24 1/8 (613)	24 1/8 (613)	72 1/4 (1835)
	Parte posterior exterior del exhibidor al centro de las salidas de desagüe	33 1/2 (851)	33 1/2 (851)	33 1/2 (851)	33 1/2 (851)
	Tubo de goteo con cédula 40 de PVC	1 1/4 (32)	1 1/4 (32)	1 1/4 (32)	1 1/4 (32)
Salida de refrigeración					
(G)	Parte posterior del exhibidor al centro de la salida de refrigeración	29 (737)	29 (737)	29 (737)	29 (737)
	Extremo del exhibidor al centro de la salida de refrigeración	8 1/2 (216)	8 1/2 (216)	8 1/2 (216)	8 1/2 (216)

EXTREMOS o SEPARADORES

Cada extremo estándar y cada separador aislado agrega 1 1/2 pulg. (38 mm) a la agrupación de exhibidores. El extremo de visualización opcional con tope de extremo agrega 3 3/4 pulg. (95 mm).

DATOS FÍSICOS

Tubo de goteo del exhibidor (pulg.)	1 1/4
Tubo con cédula 40 de PVC	
Línea de líquido del exhibidor (pulg.)	3/8
Línea de succión del exhibidor (pulg.)	5/8

PESO DE ENVÍO ESTIMADO †

Exhibidor					**Extremo sólido**
	4 pies	***6 pies***	***8 pies***	***12 pies***	***(cada uno)***
lb *(kg)*	500 (227)	575 (261)	625 (284)	750 (340)	40 (18)

† Los pesos reales varían dependiendo de los kits opcionales incluidos.

Datos eléctricos

Número de ventiladores	**4 pies**	**6 pies**	**8 pies**	**12 pies**
7.0 pulg.	**1**	**2**	**2**	**3**

			Amperios				**Watts**			
Ventilador del evaporador			**4 pies**	**6 pies**	**8 pies**	**12 pies**	**4 pies**	**6 pies**	**8 pies**	**12 pies**
120 V	60 Hz	Economizador de energía	0.12	0.24	0.24	0.36	8	16	16	24
230 V	50/60 Hz	Economizador de energía	0.06	0.12	0.12	0.18	8	16	16	24
Capacidad mínima en amperios del circuito										
120 V	60 Hz	Economizador de energía	0.32	0.44	0.44	0.56				
230 V	50/60 Hz	Economizador de energía	0.26	0.32	0.32	0.38				

Protección máxima de sobrecarga del circuito, 120 V	**20**	**20**	**20**	**20**
Protección máxima de sobrecarga del circuito, 230 V	15	15	15	15

Lámparas

	Amperios				**Watts**			
	4 pies	**6 pies**	**8 pies**	**12 pies**	**4 pies**	**6 pies**	**8 pies**	**12 pies**
LÁMPARAS LED								
Lámparas LED estándar para toldos								
Ninguna								
Opcionales								
Lámpara para rieles - 1 hilera	0.06	0.07	0.11	0.17	7	9	13	20

Total del circuito de lámparas de 120 V = Lámparas estándar + Total de lámparas opcionales + Lámparas opcionales para entrepaños
Total del circuito de lámparas de 230 V = Multiplique el total del circuito de la lámpara 120 V por 0.52

Cableado del ventilador Deshielo durante el apagado

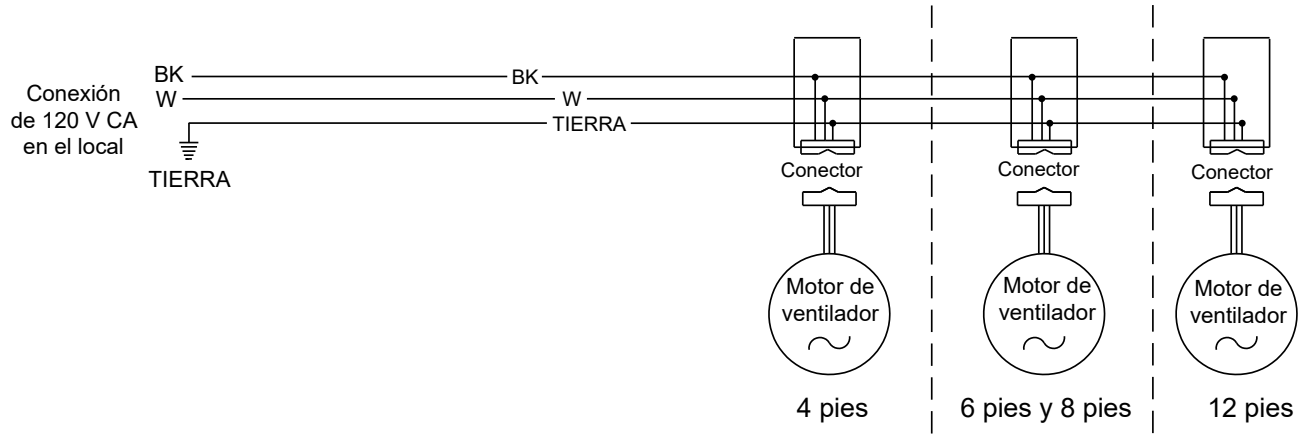

Circuitos de lámparas LED

Lámparas opcionales – Lámpara LED para riel - 1 hilera

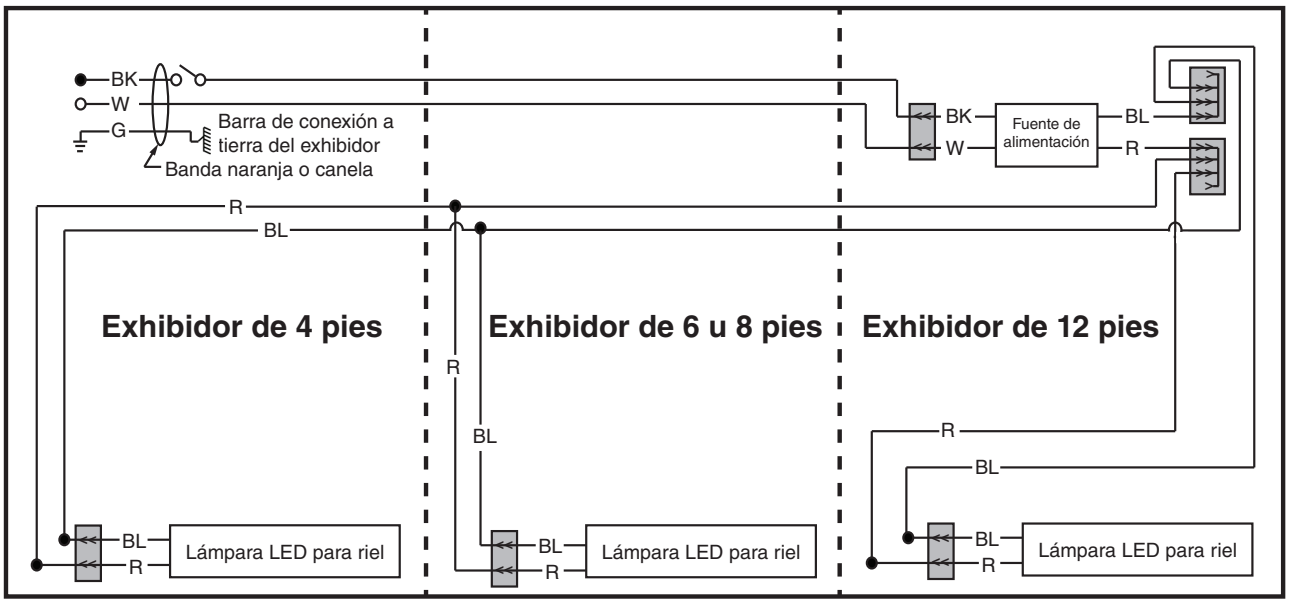

ADVERTENCIA

Todos los componentes deberán tener una conexión a tierra mecánica y el exhibidor deberá estar conectado a tierra.

R = Rojo Y = Amarillo G = Verde BL = Azul BK = Negro W = Blanco

● = Corriente de 120 V ○ = Neutro de 120 V ⏚ = Conexión a tierra local ⩘ = Conexión a tierra del exhibidor

Cálculos de refrigeración y carga eléctrica estimados (solo para fines comparativos)

Btu del exhibidor
Al fin de calcular los Btu para un exhibidor, consulte la tabla de datos de rendimiento en la página 2. Seleccione con o sin frentes de vidrio y luego seleccione el tipo de sistema de refrigeración remota (paralelo o convencional) para obtener el número de Btu/h/pie. Multiplique este número por la longitud del exhibidor para calcular el número de Btu por hora.

Requisitos eléctricos del exhibidor
Consulte la clave de la tienda para determinar el número de circuitos.

La carga eléctrica de los ventiladores para un exhibidor se calcula seleccionando la longitud del exhibidor y el voltaje de los ventiladores en la página 6. Por ejemplo, un exhibidor de 12 pies utiliza 3 ventiladores. La clave de la tienda especifica ventiladores en un circuito de 230 V. En este ejemplo, los ventiladores usan 0.18 Amperios y la MCA es 0.38. Si se aplica, los ventiladores ambientales, los calentadores anticondensación, los controladores, etc., también deben incluirse en la MCA. Asimismo, incluya las lámparas en la MCA si se encuentran en el mismo circuito.

Dimensionamiento de líneas — Consulte la clave de la tienda.
Las Tablas de dimensionamiento de líneas de Hussmann están diseñadas para su uso en los equipos de refrigeración de Hussmann.

Para pedir piezas o acceder a información adicional del producto por favor visite:

parts.hussmann.com

Llame sin cargo: 1.855.487.7778

Historial de revisiones

Revisión A: Enero de 2017: Emisión original

Revisión B: Enero de 2017: Se actualizó el corte transversal.

Revisión C: Abril de 2017: Se actualizaron los valores de energía de las lámparas LED.

Revisión D: Septiembre de 2017: Se actualizó la página de notas. Los demás cambios están marcados con barras, subrayado o círculos.

Revisión E: Diciembre de 2023: Se actualizó la información del ventilador y de la iluminación. Se eliminó la página de piezas de repuesto. Se actualizaron los diagramas eléctricos.